Cremonese **ROMY**

Art	Box
159/2	20

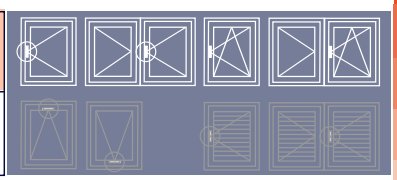

Descrizione

Cremonese ambidestra per infissi in alluminio realizzati con sistemi a giunto aperto, con rotazione e scatto di posizionamento del manico a 90°.
E' utilizzabile negli interassi 84/98/104.
Cassa e manico in alluminio pressofuso. Ingranaggio e cremagliera in zama. Guide interne e base in zama. Molle e rondelle in acciaio.

Finiture: grezzo, Colorazioni RAL, RAL Ox Argento, RAL Ox Bronzo, PVD.

disegno tecnico

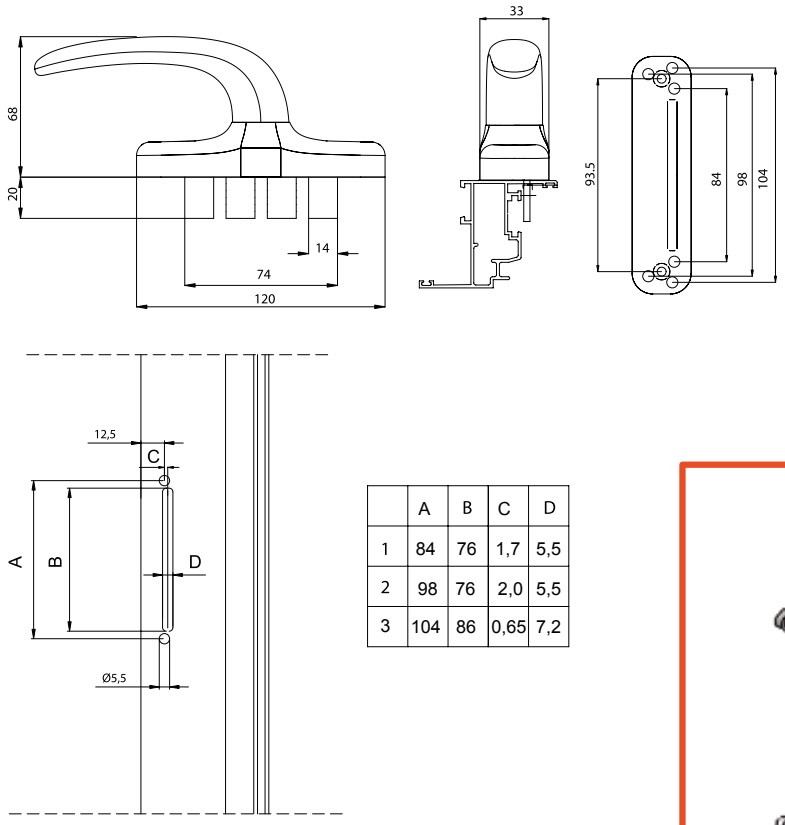

	A	B	C	D
1	84	76	1,7	5,5
2	98	76	2,0	5,5
3	104	86	0,65	7,2

Right- or left-hand cremone bolt for windows, made using open-joint systems, with rotation and 90° snap-on positioning of the handle.
Can be used in the 84/98/104 centre-to-centre distances.
Case and handle made of die-cast aluminium.
Gears and rack made of zamak.
Internal guides and base made in zamak.
Springs and washers made of steel.

Finish: Rough, RAL colours, RAL Ox Silver, RAL Ox Bronze, PVD.

schema di montaggio

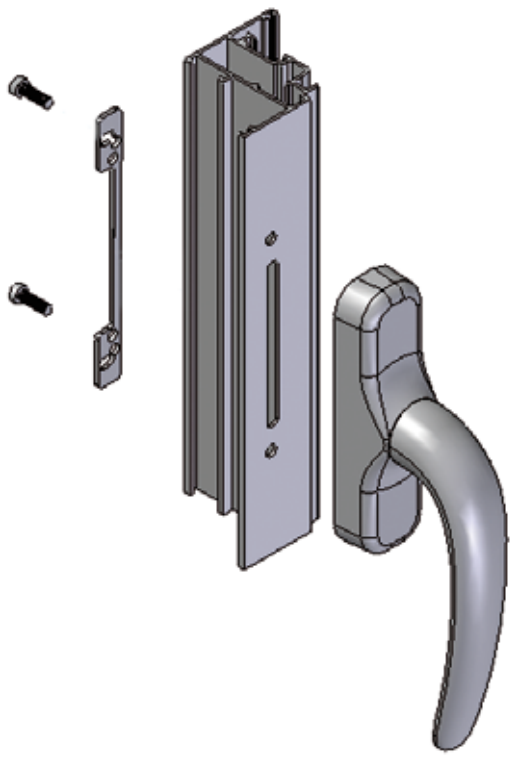

accessori correlati

Art. 167 **Coppia Cursori in nylon**
Art. 167/R4 **Coppia Cursori in nylon R40**
Art. 167/R5 **Coppia Cursori in nylon R50**
Art. 167/CEZ **Coppia Cursori in zama**

Art. 167 Pair of nylon sliding pieces
Art. 167/R4 Pair of nylon sliding pieces R40
Art. 167/R5 Pair of nylon sliding pieces R50
Art. 167/CEZ Pair of zamak sliding pieces